小値賀町行政機構図

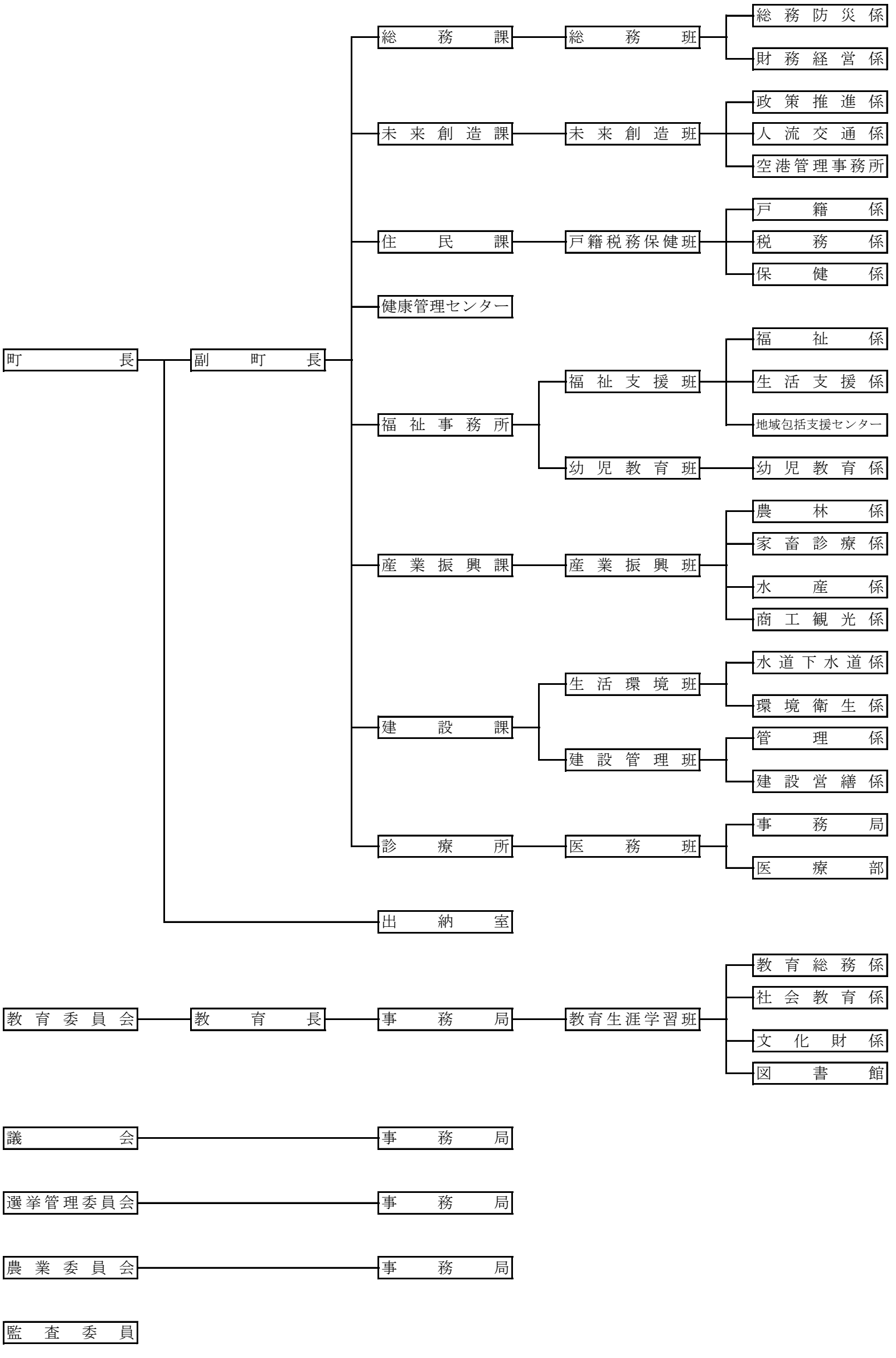
町長
副町長
総務課
総務班
総務防災係
財務経営係
未来創造課
未来創造班
政策推進係
人流交通係
空港管理事務所
住民課
戸籍税務保健班
戸籍係
税務係
保健係
健康管理センター
福祉事務所
福祉支援班
福祉係
生活支援係
地域包括支援センター
幼児教育班
幼児教育係
産業振興課
産業振興班
農林係
家畜診療係
水産係
商工観光係
建設課
生活環境班
水道下水道係
環境衛生係
建設管理班
管理係
建設営繕係
診療所
医務班
事務局
医療部
出納室
教育委員会
教育長
事務局
教育生涯学習班
教育総務係
社会教育係
文化財係
図書館
議会
事務局
選挙管理委員会
事務局
農業委員会
事務局
監査委員